NOMA
NOLEGGIO AUTOMEZZI

Tel. 0438 41 87 41
info@nomanoleggio.it
800 194 027
NUMERO VERDE GRATUITO

SCHEDA TECNICA - SOLLEVATORE TELESCOPICO FISSO MAGNI TH 5,5.15 P

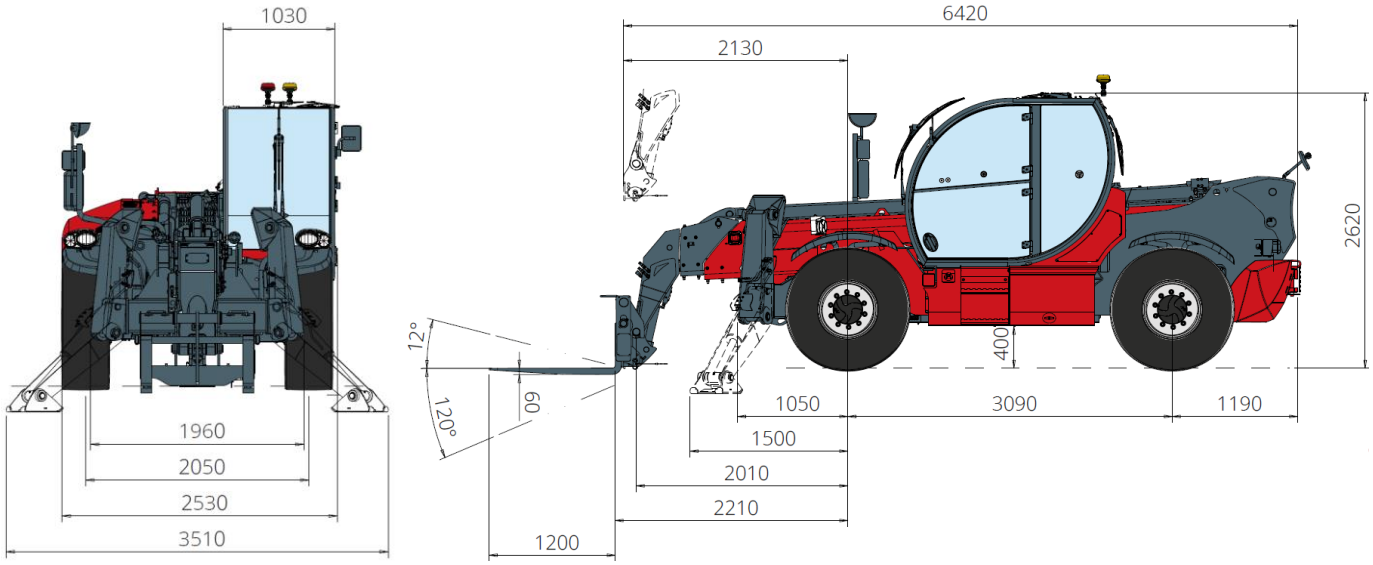

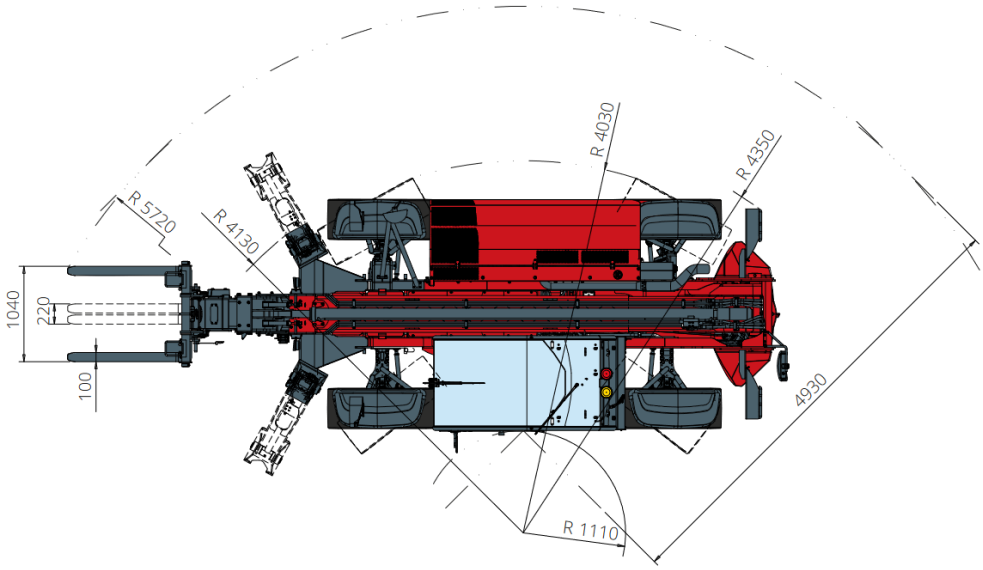

DESIGNAZIONE MACCHINA	Sollevatore telescopico fisso	TH 5,5.15 P
	Capacità massima di sollevamento	5.500 kg
	Altezza massima di sollevamento	15,20 m
	Sbraccio Massimo	10,40 m
STABILIZZATORI	Tipo	Pivotanti
ASSALI e FRENI	Tipo	Assali con riduttori epicicloidali
	Assale anteriore	Oscillante, sterzante con livellamento +/- 8°
	Assale posteriore	Oscillante, sterzante con bloccaggio idraulico
	N.ruote motrici - sterzanti	4 WD - 4 WS
	Freno di servizio	Multidisco a bagno d'olio su assale ant. e post.
	Freno di stazionamento	Idraulico ad azione negativa su assale anteriore
	Modalità di sterzata	Frontale/Concentrica/ A granchio
	Misure pneumatici	445/65 R22,5
PRESTAZIONI e MASSE	Velocità massima di traslazione	35 km/h
	Pendenza superabile (a vuoto)	57%
	Raggio di sterzata (alle forche)	5.720 mm
	Totale a vuoto *	13.000 kg
CAPACITA' SERBATOI E IMPIANTI	Gasolio	200 l
	AdBlue	10 l
	Olio idraulico	93 l
	Olio motore	9 l
	Liquido di raffreddamento	20 l

NOMA
NOLEGGIO AUTOMEZZI

Tel. 0438 41 87 41
info@nomanoleggio.it
800 194 027
NUMERO VERDE GRATUITO

Diagramma portate con **STABILIZZATORI ESTESI**

ATT-03-040

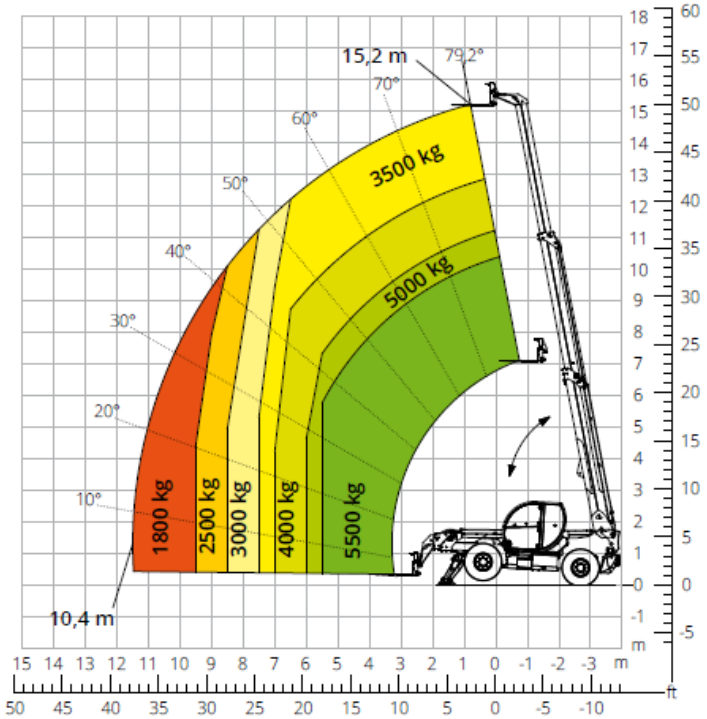

Diagramma portate **FRONTALE SU PNEUMATICI**

ATT-03-040

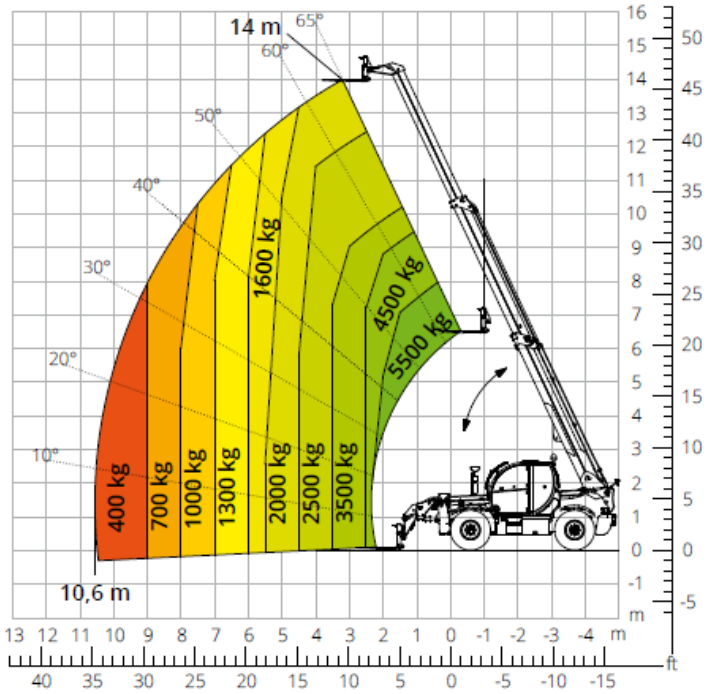

Diagramma portate con **ARGANO 5.000 kg**

ATT-02-019

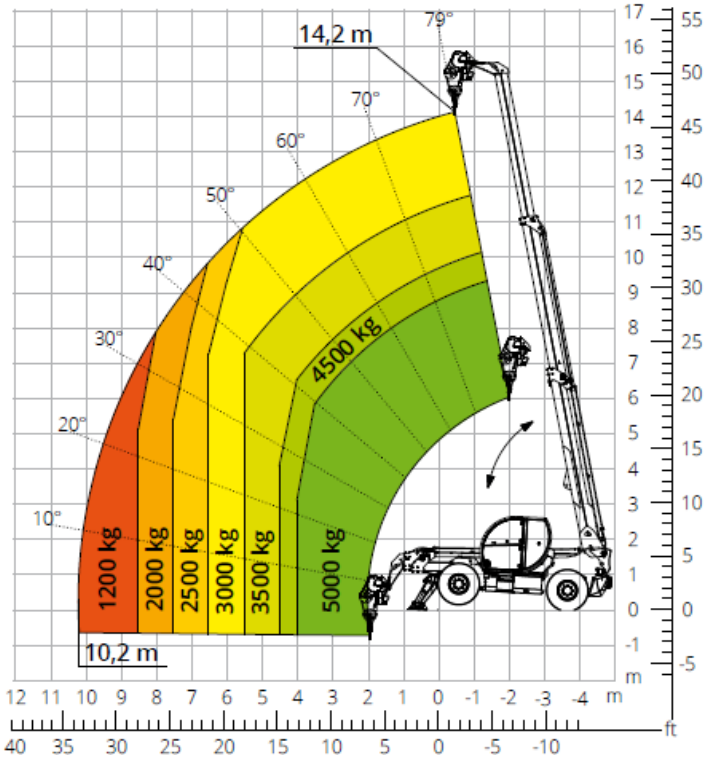

Diagramma portate con **CESTELLO ESTENSIBILE ROTANTE 500 kg**
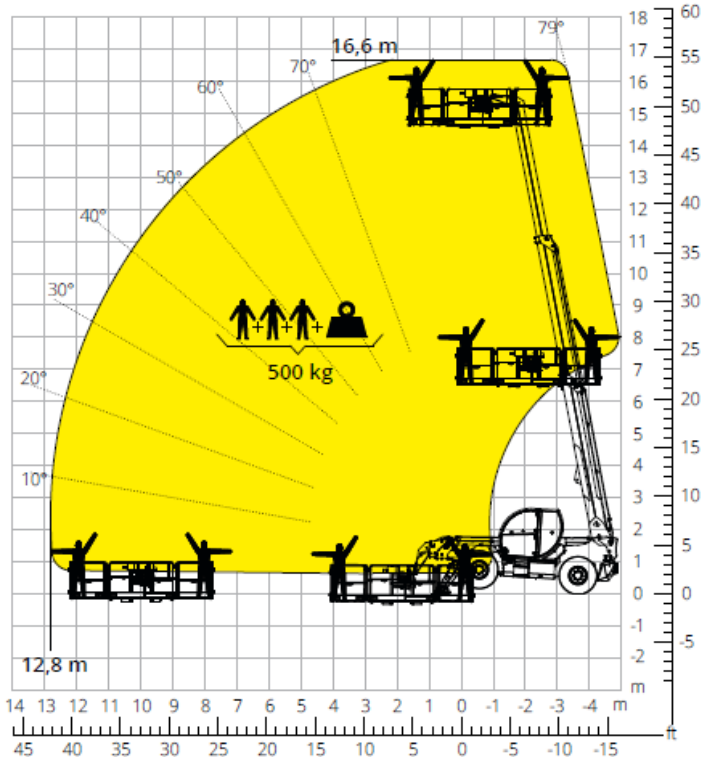
ATT - 01 - 007